ZOTUP Ableiter für Mittelspannung

ZU SC

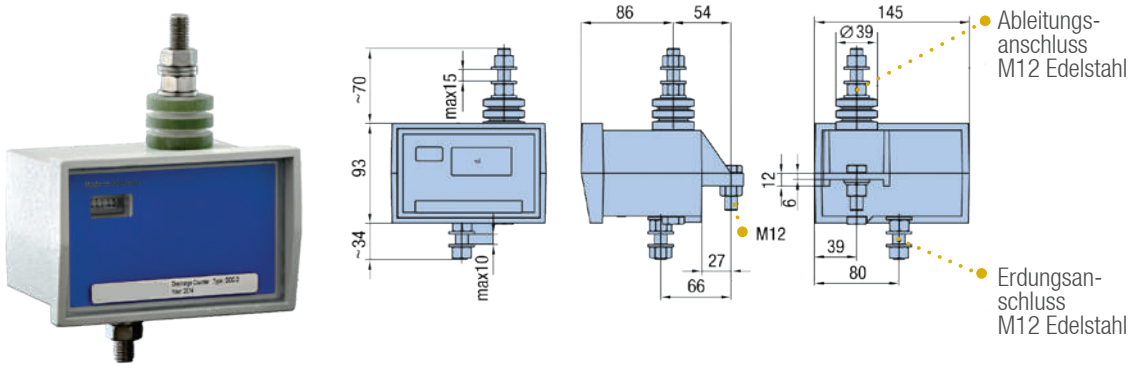

ZU SC-M

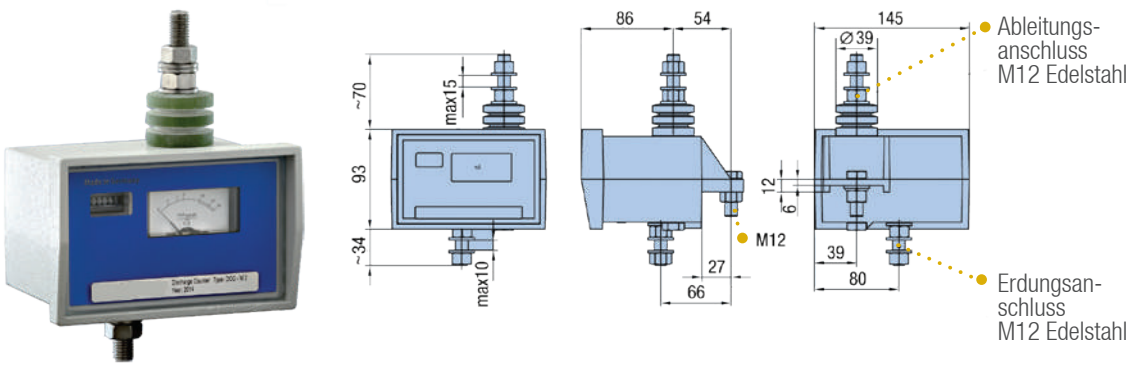

Blitzzähler Modelle ZU SC und ZU SC-M

Die Installation eines Blitzzählers muss in Kombination mit einem Ableiter und einer Isolierstütze erfolgen. Blitzzähler benötigen keine Spannungsversorgung. Sie werden am Erdungsanschluss eines einzelnen Ableiters oder am gemeinsamen Erdungsanschluss einer Ableitergruppe installiert. Das Modell ZU SC kann Blitzableitströme gegen Erde zählen. Das Modell ZU SC-M zählt Blitzableitströme gegen Erde und informiert über den Gesamtleckstrom gegen Erde mittels einer Analoganzeige. Eine signifikante Veränderung des angezeigten Leckstromwertes nach Installation der Ableiter zeigt eine Alterung oder zunehmende Verschmutzung der Isolatoroberfläche an. Beide Modelle können auf Wunsch mit einem Fernmeldekontakt mit einem Schaltvermögen von 0.5A/250 V zur Fernüberwachung geliefert werden.

TECHNISCHE DATEN

Modell		ZU SC	ZU SC-M
Bestell Nr.		**105 000**	**106 000**
Klassifikation nach IEC/EN 62561-6		Type II	Type II
kleinster gezählter Stoßstrom (8/20 µs)	$I_{n\,min}$	100 A	100 A
größter gezählter Stoßstrom (8/20 µs)	$I_{n\,max}$	100 kA	100 kA
Restspannung bei 100 kA 4/10 µs (Spitzenwert)		6 kV	6 kV
digitale Anzeige		6 Digit	6 Digit
Maximale Zählfrequenz		5/s	5/s
Analoganzeige			0-30 mA Spitze/√2

Modell … mit Fernmeldekontakt		ZU SC t	ZU SC-M t
Bestell Nr.		**105 001**	**106 001**
Fernmeldekontakt		potenzialfreier NO Kontakt	
Anschlüsse - Klemmquerschnitt Fernmeldekontakt		max. 1,5 mm² flexibel	
Schaltvermögen		ac: 250 V / 0,5 A – dc: 125 V / 0,2 A; 75 V / 0,5 A	