Scaricatori di sovratensioni:
ZOTUPFILTER

TN

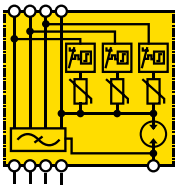

ILF 4P...

ILF 4P 250/400 è un SPD con più modi di protezione, per la protezione da scariche dirette ed indirette con un filtro di rete integrato per disturbi in alta frequenza. Tipicamente installato in sistemi trifase con neutro tipo TN per la protezione di Control Rooms, Data Center o CED. Fornisce le seguenti caratteristiche e vantaggi:

- **Classificazione per la prova all'impulso: Classe di prova I, II, III** secondo **IEC 61643-11 Ed.1 (2011-03)** e **Tipo 1, 2, 3** secondo **EN 61643-11 (2012-10)**;
- Sebbene un induttore speciale assicura una effettiva capacità di attenuazione alle interferenze in alta frequenza, l'energia dissipata per l'inserzione dello scaricatore è trascurabile se comparata a quella equivalente di un trasformatore di isolamento.

DATI TECNICI

Modello ILF 4P ...			250	400
CODICE			**219 374**	**219 344**
Tensione nominale del sistema di alimentazione		U_N	230/400 V - 50 Hz	
Tensione massima continuativa		U_c	335/570 V ac	
Corrente nominale del carico		I_L	250 A	400 A
Classe di prova secondo IEC 61643-11 Ed.1 (2011-03)			I, II e III	
Tipo secondo EN 61643-11 (2012-10)			T1,T2 e T3	
Corrente impulsiva totale (10/350 µs) (L1+L2+L3+N-PE)		$I_{Total\ 10/350}$	50 kA	
Corrente impulsiva (10/350 µs) (L-N)		I_{imp}	12,5 kA	
Corrente impulsiva (10/350 µs) (N-PE)		I_{imp}	50 kA	
Corrente di scarica totale (8/20 µs) (L1+L2+L3+N-PE)		$I_{Total\ 8/20}$	100 kA	
Corrente di scarica nominale (8/20 µs)		I_n	25 kA	
Impulso combinato totale (L1+L2+L3+N-PE)		U_{cc} Total	6 kV / 3 kA	
Impulso combinato (L-N)		U_{cc}	6 kV / 3 kA	
Livello di protezione con I (8/20 µs):	1 kA	U_p	≤ 800 V	≤ 825 V
	5 kA	U_p	≤ 825 V	≤ 850 V
	12,5 kA	U_p	≤ 875 V	≤ 900 V
	20 kA	U_p	≤ 925 V	≤ 950 V
	25 kA	U_p	≤ 975 V	≤ 1000 V
Livello di protezione con impulso combinato	(L-N)	U_p	≤ 850 V	≤ 900 V
	(N-PE)	U_p	≤ 1250 V	≤ 1500 V
Tempo d'intervento (L-N)		t_a	≤ 25 ns	
Tempo d'intervento (N-PE)		t_a	≤ 100 ns	
Comportamento in caso di fine vita (L-N)			OCFM (a circuito aperto)	
Caratteristica di guasto in caso di sovratensione temporanea (TOV):	L/N-PE	U_T	335 V / 5 s, tenuta (W); 440 V / 120 min, sicura (S)	
Corrente max. di c.c. con fusibile di protezione		I_{sccr}	50 kA eff	
Impedisce la circolazione corrente seguente di rete			NFC No Follow Current®	
Attenuazione asimmetrica 50 Ω / 50 Ω		f	a 2 MHz: ≥ 78 dB	a 2 MHz: ≥ 73 dB
Attenuazione simmetrica 50 Ω / 50 Ω		f	a 0,2 MHz: ≥ 73 dB	a 0,2 MHz: ≥ 71 dB
Costanti del filtro		C_{X1} e C_{X2}	2,2 µF	2,2 µF
		C_Y	2 x 50 nF	2 x 50 nF
		R_x e R_y	1 MΩ	1 MΩ
		L_{SIM}	4,3 µH	2,4 µH
		L_{ASIM}	2,3 mH	1,1 mH
Potenza dissipata a 20°C (ventilato)			≤ 160 W	≤ 380 W
Massimo fusibile di back-up, se non già presente in linea			250 A	400 A
Temperature d'esercizio			- 40 … + 55 °C	
Sezione di collegamento del morsetto conduttore			35-240 mm² (35-120 mm² / 26 Nm; 150-240 mm / 55 Nm)	35-240 mm² (35-120 mm² / 26 Nm; 150-240 mm / 55 Nm)
Montaggio			a parete (fori areazione verticali)	
Materiale custodia			metallico	
Pollution Degree / Grado di protezione		PD / IP	2 / 10	
Contatto di segnalazione remota			NC (max.1,5 mm² flessibile; ac: 250 V/0,5 A; dc:125 V/0,2 A; 75 V/0,5 A)	
Peso indicativo			9,6 kg	11 kg
Dimensioni			b 530 x a 202 x p 160 mm	
GTIN (EAN)			8054890320955	8054890320924
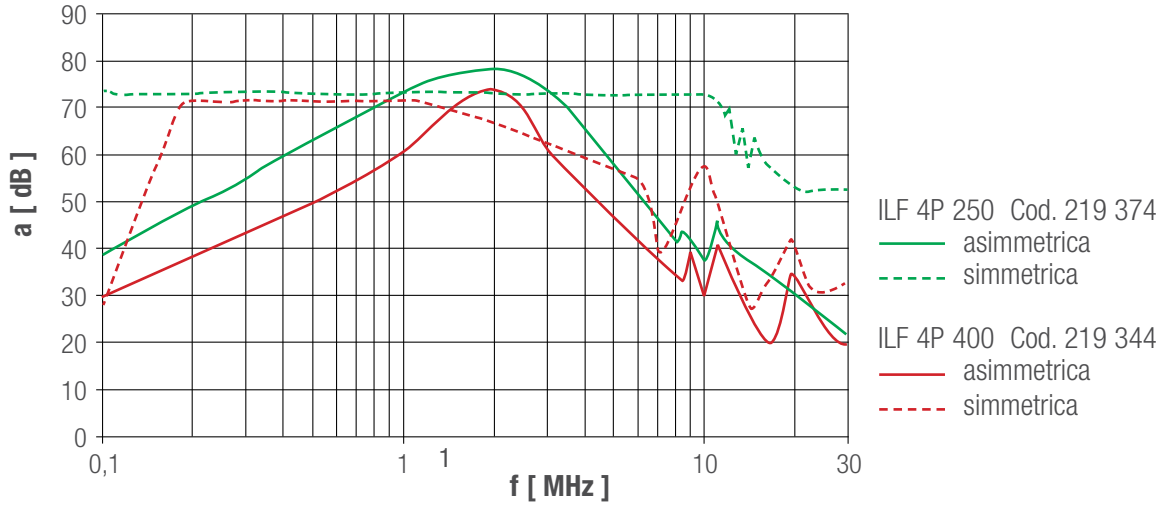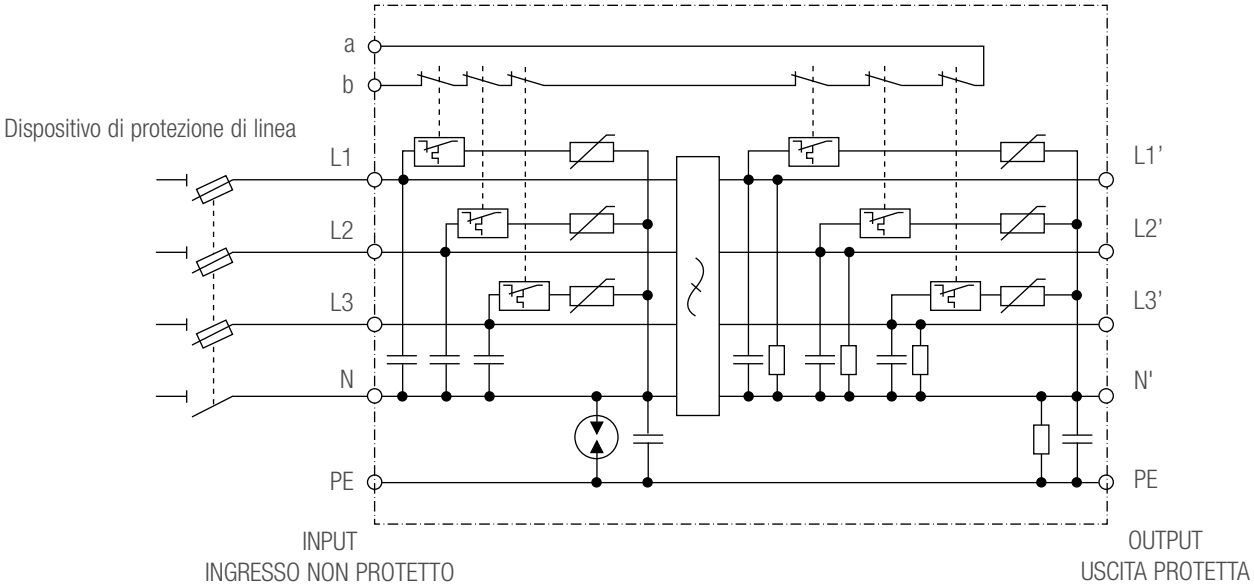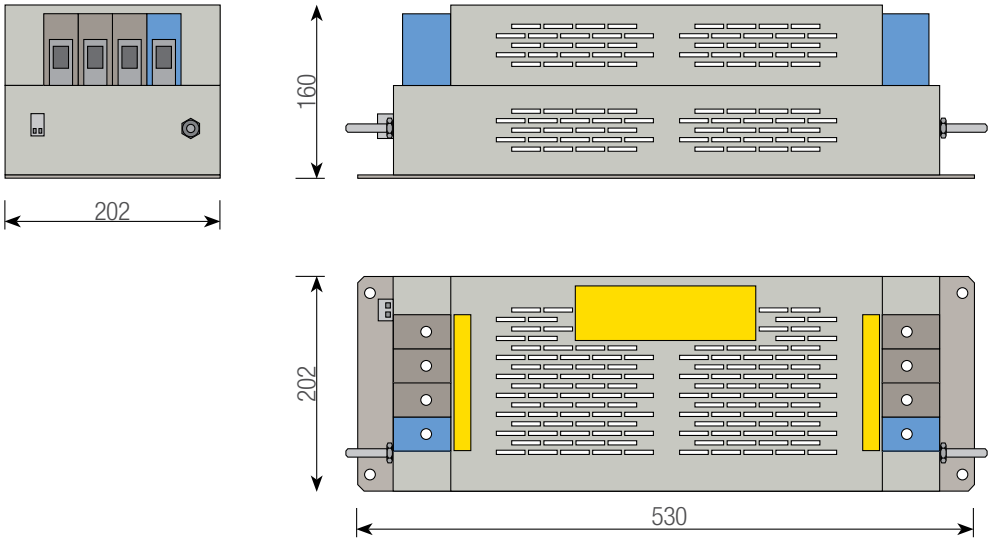
Curve caratteristiche di attenuazione asimmetrica e simmetrica